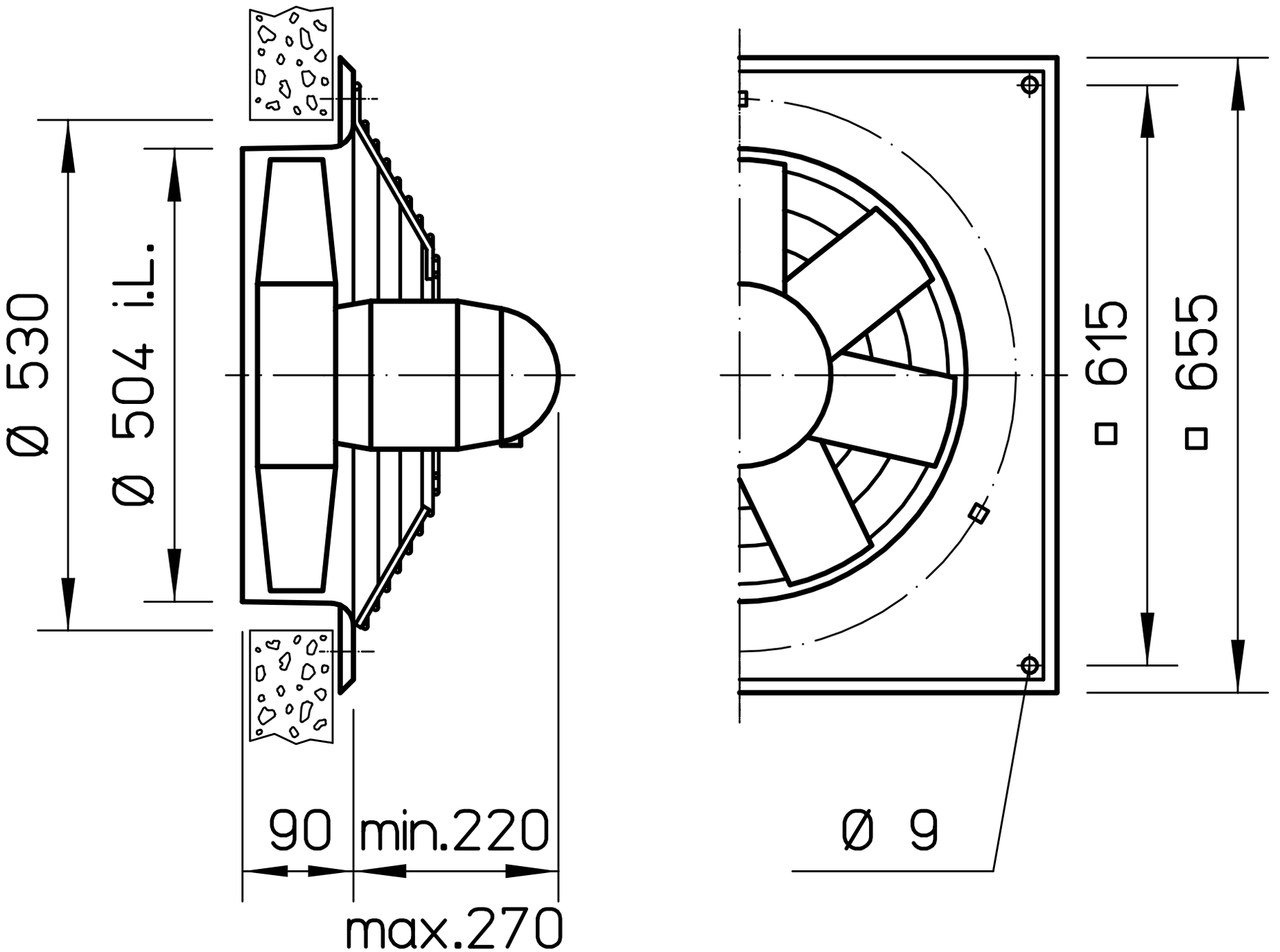
Ø 530
Ø 504 i.L.
90
min.220
max.270
Ø 9
□ 615
□ 655