PRODUKTTYPOVý LIST

EZF 25/4 D

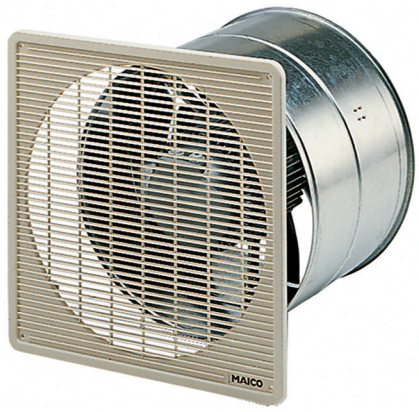

Krátká informace

Axiální nástěnný ventilátor zapuštěný, DN250, jednofázový

Typové číslo	0085.0487

Technické údaje

Průtok	900 m³/h
Počet otáček	1.425 1/min
Lze regulovat	✔
Možnost reverzace	✔
Druh napětí	Jednofázový proud
Napájecí napětí	230 V
Kmitočet sítě	50 Hz
Jmenovitý výkon	30 W
Příkon	38 W
I_{Jmen}	0,15 A
I_{Max}	0,18 A
Druh krytí (IP)	54
Tepelná třída	B
Síťový přívod	3 x 1,5 mm^2
Umístění	Stěna, Strop
Způsob instalace	Pod omítku
Montážní poloha	vodorovně, svisle
Materiál	Ocelový plech, pozinkovaný
Hmotnost	5,1 kg
Jmenovitá světlost	250 mm
Teplota média při jmenovitém proudu	60 °C
Teplota média při I_{Max}	60 °C
Sortiment	C
EAN	4012799854876
Celkem L_{WA5}, S5 (akustický výkon v dB pro volné)	64 dB(A)

EZF 25/4 D

Charakteristika

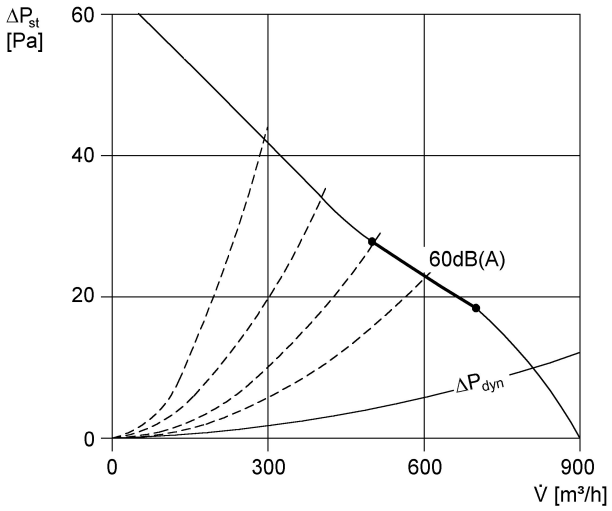

Rozměry [mm]

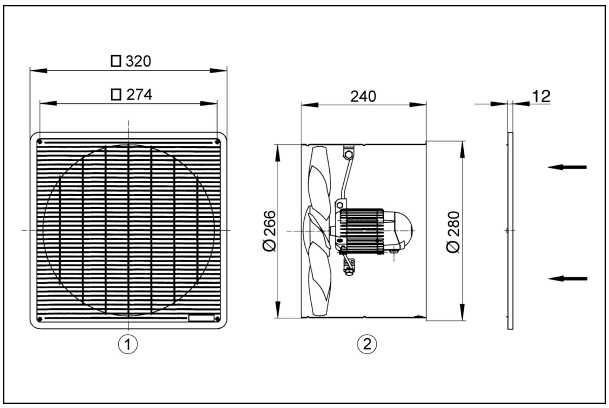

① Ochranná mřížka ze strany sání
② Směr proudění - sání přes motor