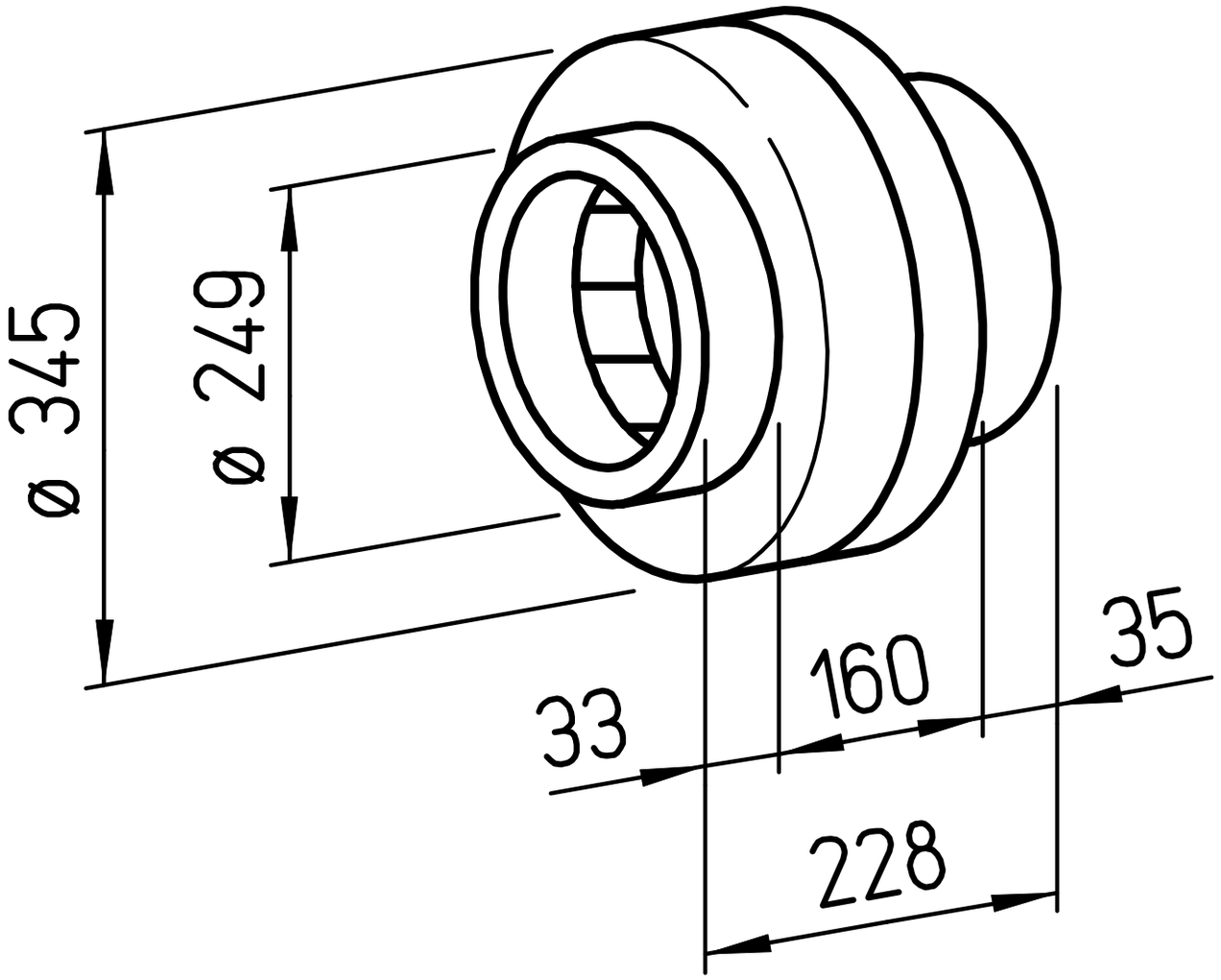
ø 345
ø 249
33
160
35
228